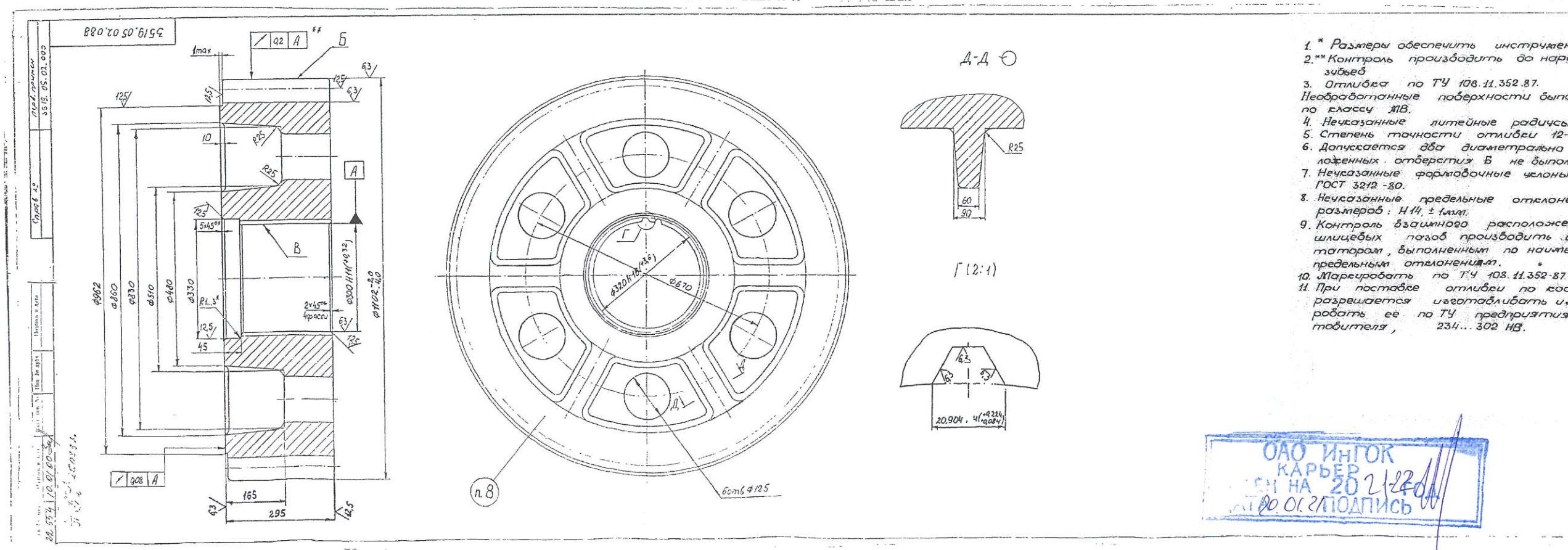


1. * Размеры обеспечить инструментом
2. ** Контроль производить до нарезки зубьев
3. Отливка по ТУ 108.11.352.87.
Необработанные поверхности выполнить по классу IIIВ.
4. Неуказанные литейные радиусы R10...15мм
5. Степень точности отливки 12-13 ГОСТ 26645-85
6. Допускается два диаметрально расположенных отверстия Б не выполнять.
7. Неуказанные формовочные уклоны по ГОСТ 3212-80.
8. Неуказанные предельные отклонения размеров: H14, ± t₂/2.
9. Контроль взаимного расположения шлицевых пазов производить имитатором, выполненным по наименьшим предельным отклонениям.
10. Маркировать по ТУ 108.11.352-87.
11. При поставке отливки по кооперации разрешается изготавливать и маркировать ее по ТУ предприятия-изготовителя, 234...302 НВ.

| | | | |
|---|---|---|---|
| Модуль | | m | 36 |
| Число зубьев | | Z | 29 |
| Нормальный исходный контур | Угол профиля | α | 20° |
| | Коэффициент высоты головки | $h_h^*$ | 0.8 |
| | Коэффициент граничной высоты | $h_z^*$ | 1.6 |
| | Коэффициент радиуса кривизны переходной кривой | $\rho_f^*$ | 0.38 |
| | Коэффициент радиального зазора | $c^*$ | 0.25 |
| Коэффициент смещения | | x | +0.43 |
| Степень точности по ГОСТ 1643-81 | | - | $12-\frac{12}{12}-11-Hz$ |
| Длина общей нормали | | W | $386.6^{-0.320}_{-0.540}$ / $-0.180^{-0.036}_{-0.126}$ |
| Делительный диаметр | | d | 1044 |
| Толщина зуба | | | |
| окружная делительная | | $S_n$ | 57.65 |
| Высота зуба | | h | 65.15 |
| Постоянная хорда | | | |
| зуба | | $S_c$ | 50.93 |
| Высота до хорды | | $h_c$ | 19.732 |

ОАО ИнГОК КАРЬЕР ... НА 2021-2022 ... 00.01.21 ПОДПИСЬ

| | | | | | | | |
|---|---|---|---|---|---|---|---|
| Изм | Лист | N докум. | Подпись | Дата | 3519.05.02.088 | | |
| Разраб. | | | | | Колесо зубчатое | Литера | Масса | Масштаб |
| Пров. | | | | | | А | 1370 | 1:5 |
| Т.контр. | | | | | | Листов 1 | | |
| Н.контр. | | | | | Сталь 35ХН2МА ТУ 108.11.352-87 | | | |
| Утв. | | | | | | | | |

Погодженного на 2026-2027р.
Головний механік ГК ПІВНГЗК

Крисенко Євген Борисович

Подписано цифровой подписью: Крисенко Євген Борисович
Дата: 2026.07.07 07:25:18 +03'00'

Є.Б.Крисенко